JPM FAP5
Okucia antypaniczne nawierzchniowe

Uniwersalność

• Uniwersalne okucie antypaniczne: zintegrowane i samopowrotne zatrzaski w obu zamkach (głównym i dodatkowym) pozwalają na łatwą instalację dźwigni na lewych i prawych drzwiach
• Górne, dolne i boczne zatrzaski mogą być regulowane w miejscu instalacji.
• Wąskie zamki pasują do większości profili drzwiowych
• Do drzwi jedno lub dwuskrzydłowych

Oznakowanie CE

• Okucia antypaniczne certyfikowane zgodnie z normą EN 1125.
• Do drzwi na szlakach ewakuacyjnych gdzie przewiduje się możliwość wystąpienia sytuacji panicznych
• Okucia antypaniczne do zastosowań w drzwiach p .poż lub standardowych, zależnie od ich przeznaczenia

Zastosowania

- ✓ Do drzwi wyjściowych ewakuacyjnych i antypanicznych zgodnie z wymogami przepisów krajowych.
- ✓ Drzwi metalowe lub drewniane i wąskoprofilowe z aluminium i PCV
- ✓ Drzwi jedno lub dwuskrzydłowe

ASSA ABLOY Poland Sp. z o.o.
05-092 Łomianki, ul.Warszawska 76, tel. +48(0) 22 751 53 54, fax +48 (0) 22 751 53 56 www. assaabloy.pl

JPM FAP5
Okucia antypaniczne nawierzchniowe

Wymiary

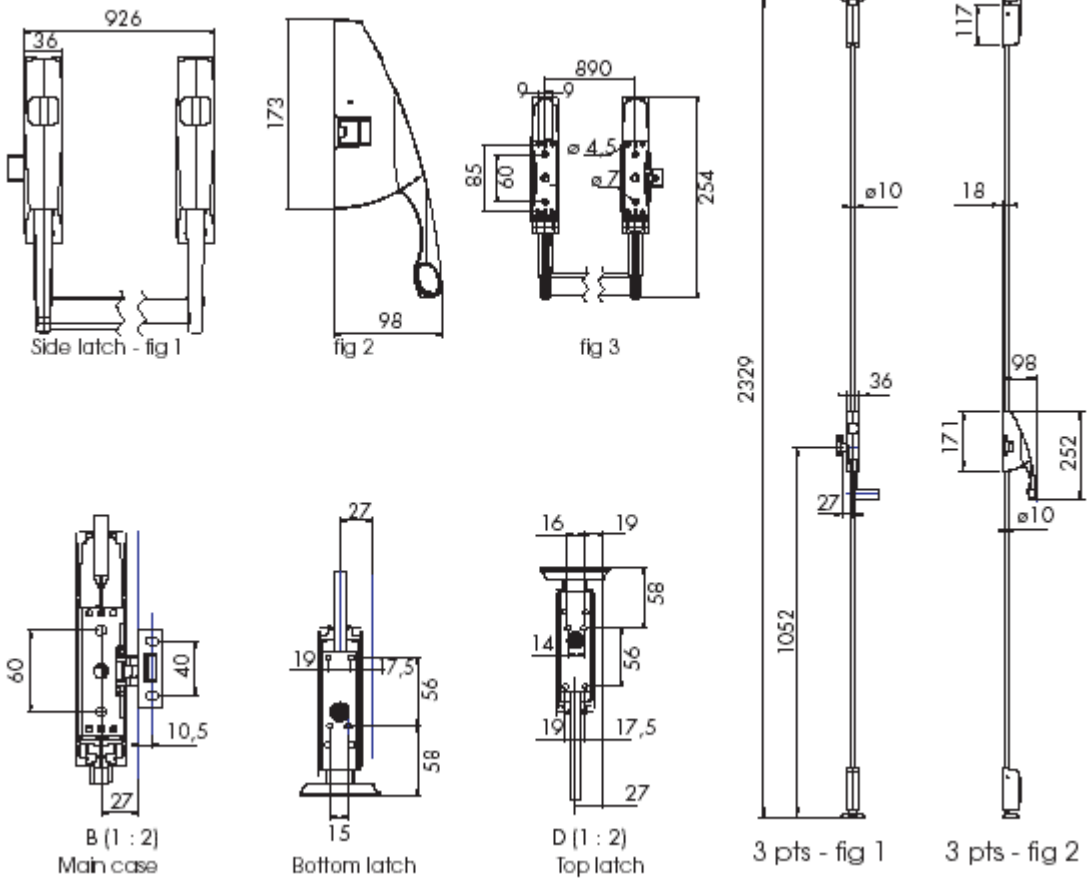

Parametry techniczne

- Kaseta zamka głównego dostosowana do współpracy z okuciami zewnętrznymi
- Dźwignia pasowana i montowana w miejscu instalacji
- Mała projekcja dźwigni (mniej niż 100 mm)
- Cięgna i zatrzaski góra/dół łatwe w instalacji.
- Do drzwi 2455 mm wysokości
- Wąskie szyldy (36 mm) do profili z aluminium, PCV lub metalu
- Stalowe zatrzaski w wersjach z klasyfikacją ogniową dostarczane na specjalne zamówienie

Wykończenia

- Metalizowany srebrno szary – RAL 9010 Biały – Czarny
- Inne wykończenia na specjalne zamówienie
- Dźwignia w stali nierdzewnej na specjalne zamówienie

ASSA ABLOY Poland Sp. z o.o.
05-092 Łomianki, ul.Warszawska 76, tel. +48(0) 22 751 53 54, fax +48 (0) 22 751 53 56 www. assaabloy.pl

JPM FAP5
Okucia antypaniczne nawierzchniowe

Numery katalogowe i opis

REF	STRONNOŚĆ	OPIS
E55100	O	ZATRZASK BOCZNY – DŹWIGNIA 900MM
E55110	O	ZATRZASK BOCZNY – DŹWIGNIA 1150MM
E55300	O	WIELOPUNKTOWE (2-3) ZAMYKANIE – BOCZNE, GÓRNE I DOLNE ZATRZASKI – DŹWIGNIA
E55310	O	900MM
E55400	O	WIELOPUNKTOWE (2-3) ZAMYKANIE – BOCZNE, GÓRNE I DOLNE ZATRZASKI – DŹWIGNIA
E55410	O	1150 MM
		WIELOPUNKTOWE (2-3) ZAMYKANIE – ZATRZASKI BOCZNE - DŹWIGNIA 900 MM
		WIELOPUNKTOWE (2-3) ZAMYKANIE – ZATRZASKI BOCZNE - DŹWIGNIA 1150 MM

Akcesoria

REF	STRONNOŚĆ	OPIS
E55001	0	ZESTAW PIONOWYCH GÓRNYCH I DOLNYCH ZATRZASKÓW
E55002	0	ZESTAW BOCZNYCH, GÓRNYCH I DOLNYCH ZATRZASKÓW
E55003	½	ZESTAW PIONOWYCH GÓRNYCH I DOLNYCH BOCZNYCH ZATRZASKÓW
E55004	0	ZESTAW GÓRNYCH I DOLNYCH CIĘGIEN
EMT055	0	ZEWNĘTRZNE OKUCIE KLAMKI „PULL” – DLA CYLINDRA Z PROFILEM EUROPEJSKIM
		(NIEDOSTARCZONY)
EMT155	0	SZYLD ZEWNĘTRZNY KLAMKI „PULL”– DO CYLINDRA OKRĄGŁEGO (DOSTARCZONY)
		SZYLD ZEWNĘTRZNY DO KLAMKI – DO CYLINDRA Z PROFILEM EURO (NIEDOSTARCZONY)
EMB055	0	

Zaczepy i blachy osłonowe

Poza dostarczonymi standardowymi zaczepami i podkładkami dystansującymi są dostępne opcjonalne blachy osłonowe pasujące do większości profili.

JPM FAP5
Okucia antypaniczne nawierzchniowe

Okucia zewnętrzne

Klamka (EMB)
- Do cylindra EURO
- Uniwersalna dźwignia klamki
- Szyld 36 mm

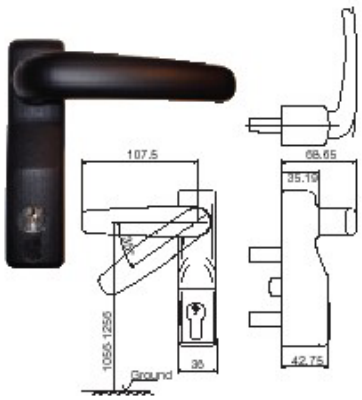
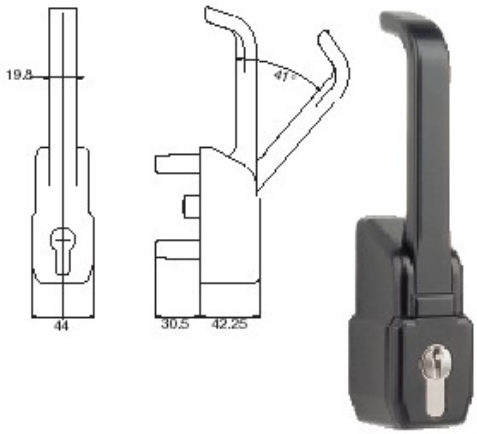
Klamka (EMT)
- Do cylindra EURO (szyld 44 mm)
- Do cylindra owalnego 23mm (szyld 37 mm)
- Uniwersalna. Mogą być obsługiwane ruchem pociągającym z góry albo z dołu